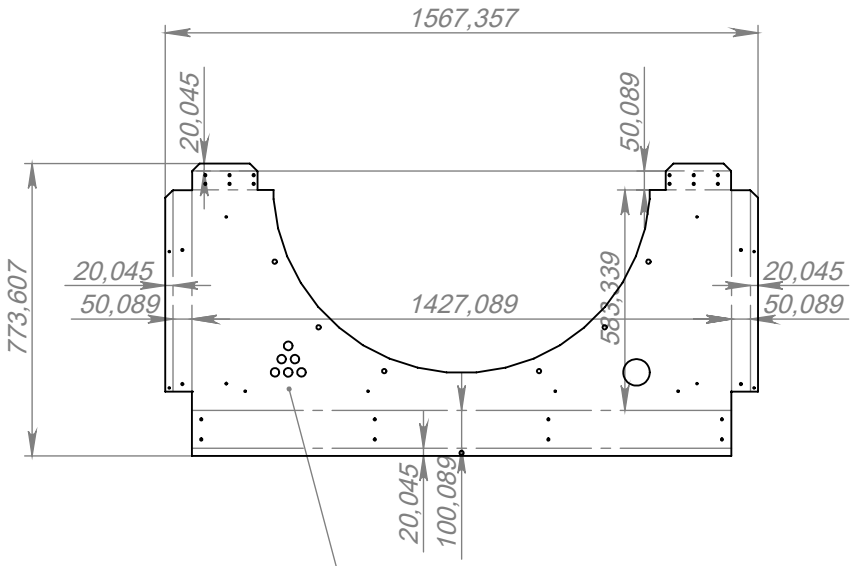

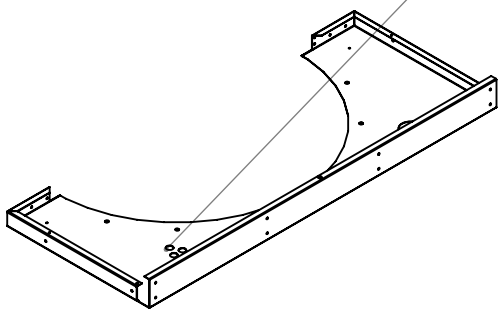

RUPE ZA UVODNICE

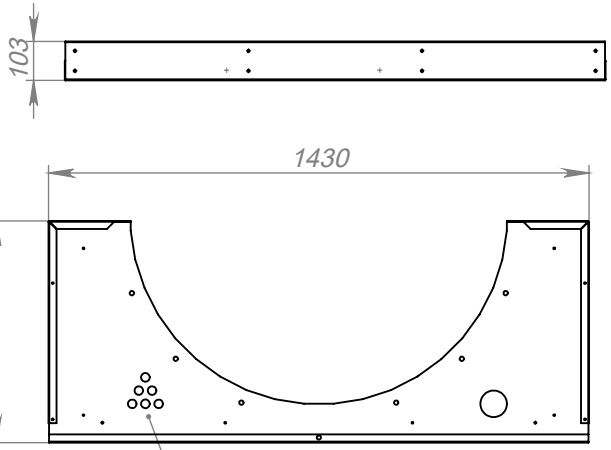

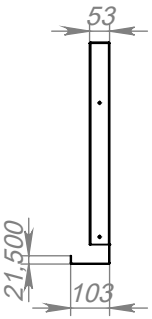

RUPE ZA UVODNICE